Outil de formage - BOMBAGE

FW – R

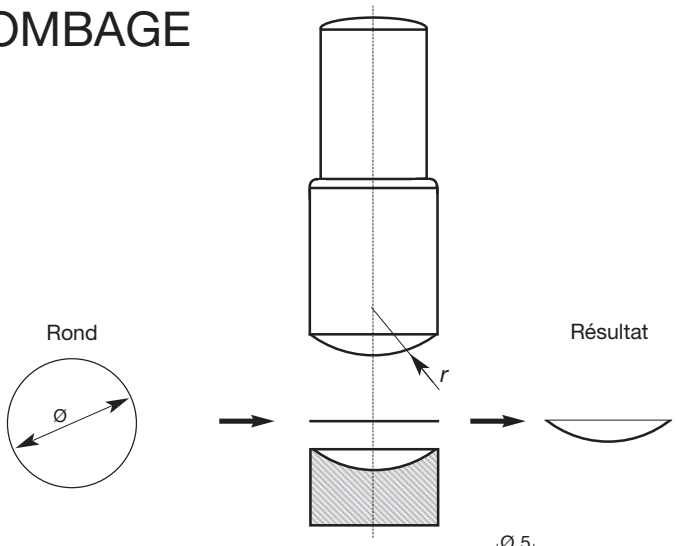

FW - R	Radius 3	ø 5
FW - R	Radius 4	ø 7
FW - R	Radius 5	ø 9
FW - R	Radius 7	ø 12
FW - R	Radius 8	ø 14
FW - R	Radius 10	ø 16
FW - R	Radius 12,5	ø 15
FW - R	Radius 15	ø 18
FW - R	Radius 15	ø 22
FW - R	Radius 20	ø 15
FW - R	Radius 20	ø 22
FW - R	Radius 20	ø 28
FW - R	Radius 30	ø 28
FW - R	Radius 30	ø 34
FW - R	Radius 60	ø 34

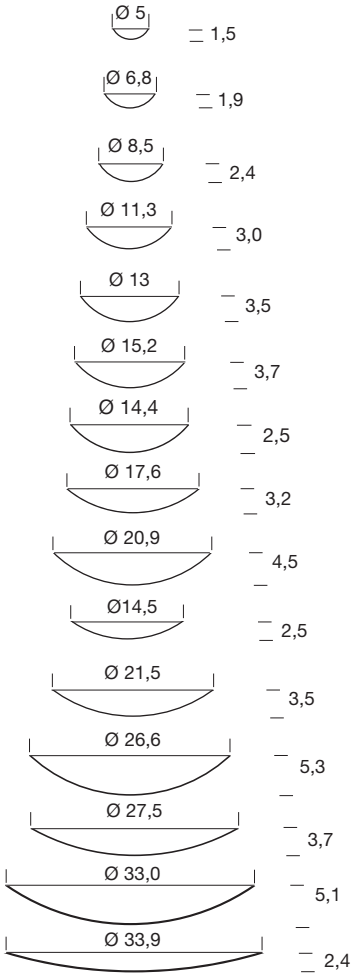

Epaisseur maximum du la matériau 1,0 mm. Toutes les cotes sont en mm!

Ces outils sont toujours à utiliser en combinaison avec les découpoirs,
les outils de centrage et de formage A, Z & F.

HANSJÖRG FRITSCHE
Orfèvre

St. Jakobs-Platz 2 D-86316 Friedberg Telefon +49 821 – 60 96 96 Telefax +49 821 – 60 72 79 Postfach 12 16
Internet: www.first-class-tools.com Mail: info@hansjoerg-fritsche.de USt.-ID-Nr. DE 127 221 862 St.-Nr. 102 218 50403

Outil de formage – BOMBAGE

FW – R TF
FW – R TF Plus

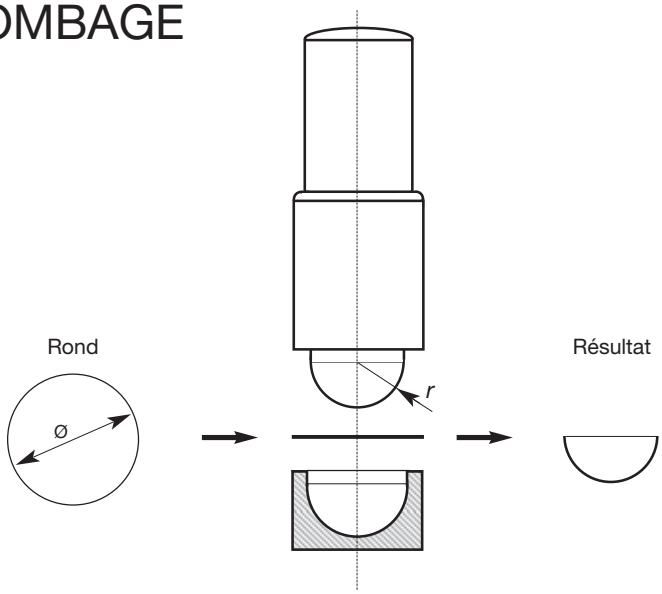

FWR - TF	Bombage	5,7	ø 15
FWR - TF	Bombage	6,5	ø 18
FWR - TF	Bombage	7,5	ø 20
FWR - TF Plus	Bombage	6,9	ø 20

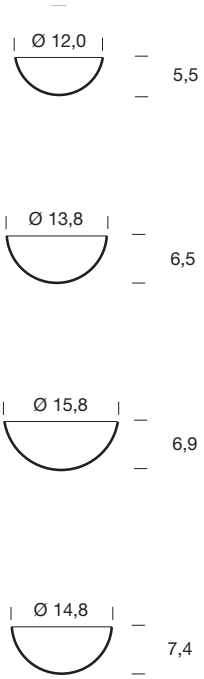

Epaisseur maximum du la matériau 0,5 mm. Toutes les cotes sont en mm!

Ces outils sont toujours à utiliser en combinaison avec les découpoirs,
les outils de centrage et de formage A, Z & F.

HANSJÖRG FRITSCHE
Orfèvre

St. Jakobs-Platz 2 D-86316 Friedberg Telefon +49 821 – 60 96 96 Telefax +49 821 – 60 72 79 Postfach 12 16
Internet: www.first-class-tools.com Mail: info@hansjoerg-fritsche.de USt.-ID-Nr. DE 127 221 862 St.-Nr. 102 218 50403

Outil de formage – CÔNE

FW – K 100°
FW – K 110°

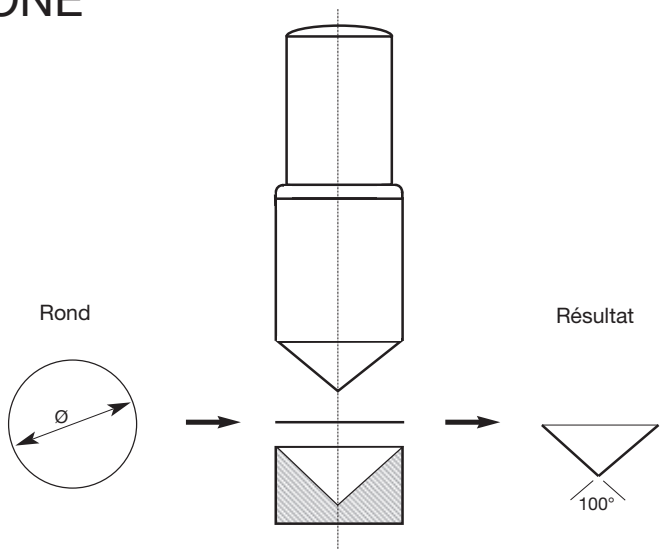

FW - K	100°	ø 7
FW - K	100°	ø 9
FW - K	100°	ø 15
FW - K	100°	ø 18
FW - K	100°	ø 22
FW - K	100°	ø 28
FW - K	110°	ø 38

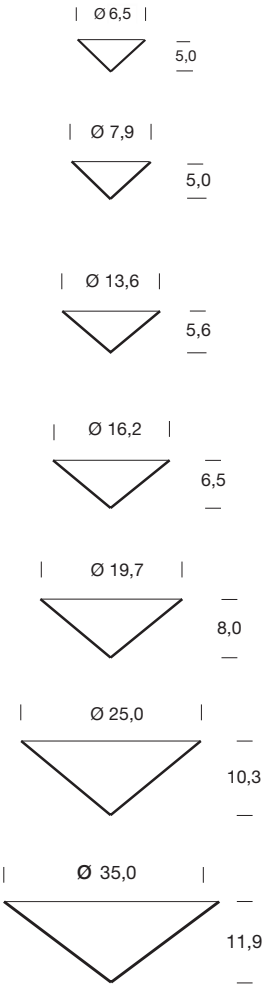

Epaisseur maximum du la matériau 1,0 mm. Toutes les cotes sont en mm!

Ces outils sont toujours à utiliser en combinaison avec les découpoirs,
les outils de centrage et de formage A, Z & F.

HANSJÖRG FRITSCHE
Orfèvre

St. Jakobs-Platz 2 D-86316 Friedberg Telefon +49 821 – 60 96 96 Telefax +49 821 – 60 72 79 Postfach 12 16
Internet: www.first-class-tools.com Mail: info@hansjoerg-fritsche.de USt.-ID-Nr. DE 127 221 862 St.-Nr. 102 218 50403

Outil de formage – CÔNE

FW – K 120°

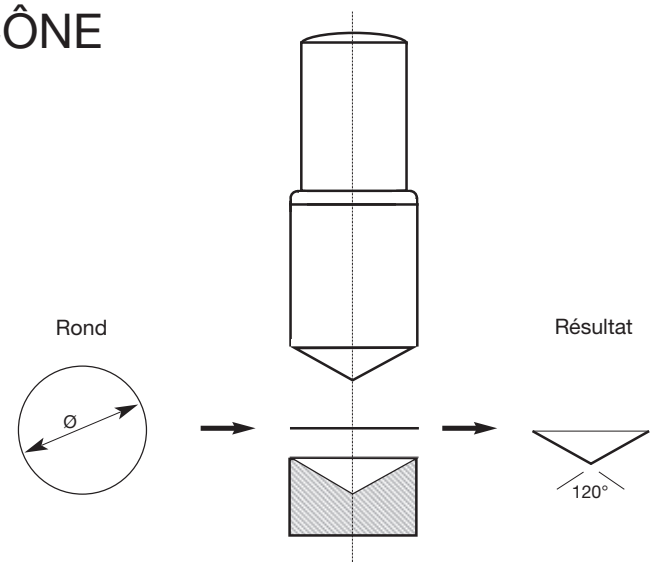

FW - K	120°	ø 12
FW - K	120°	ø 14
FW - K	120°	ø 15
FW - K	120°	ø 18
FW - K	120°	ø 22
FW - K	120°	ø 28
FW - K	120°	ø 32
FW - K	120°	ø 38

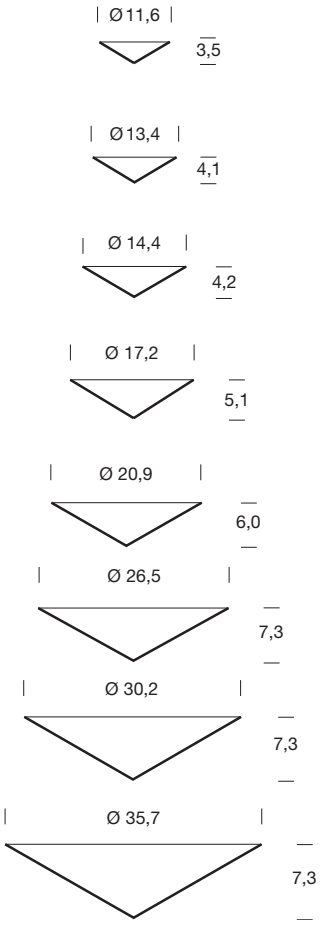

Epaisseur maximum du la matériau 1,0 mm. Toutes les cotes sont en mm!

Ces outils sont toujours à utiliser en combinaison avec les découpoirs,
les outils de centrage et de formage A, Z & F.

HANSJÖRG FRITSCHE
Orfèvre

St. Jakobs-Platz 2 D-86316 Friedberg Telefon +49 821 – 60 96 96 Telefax +49 821 – 60 72 79 Postfach 12 16
Internet: www.first-class-tools.com Mail: info@hansjoerg-fritsche.de USt.-ID-Nr. DE 127 221 862 St.-Nr. 102 218 50403

Outil de formage – CÔNE

FW – K 140°
FW – K 160°

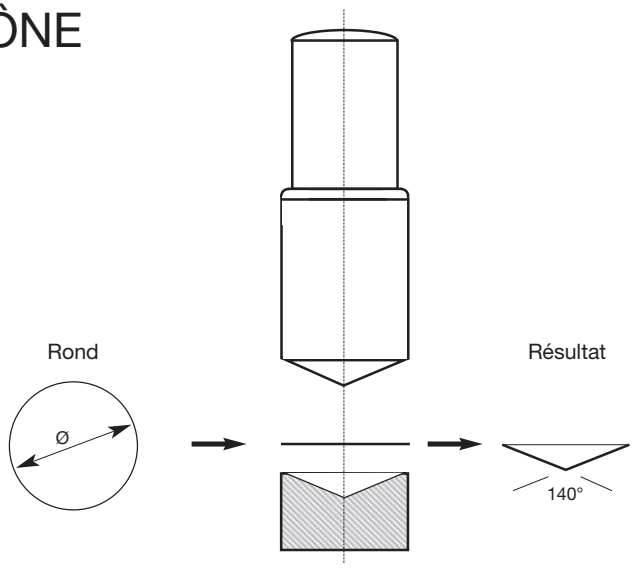

FW - K	140°	ø 10
FW - K	140°	ø 12
FW - K	140°	ø 14
FW - K	140°	ø 18
FW - K	140°	ø 22
FW - K	140°	ø 28
FW - K	140°	ø 34
FW - K	140°	ø 36
FW - K	160°	ø 28

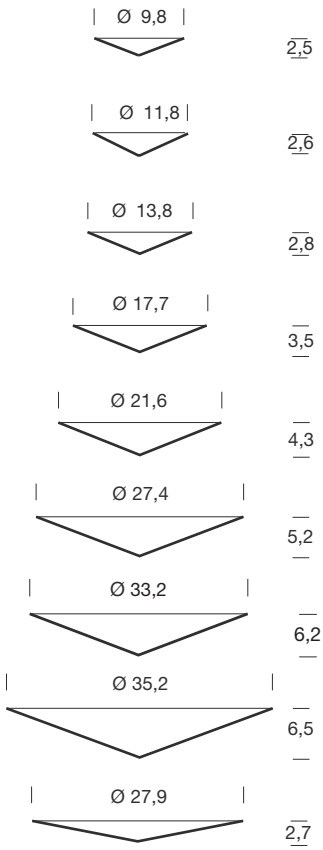

Epaisseur maximum du la matériau 1,0 mm. Toutes les cotes sont en mm!

Ces outils sont toujours à utiliser en combinaison avec les découpoirs,
les outils de centrage et de formage A, Z & F.

HANSJÖRG FRITSCHE
Orfèvre

St. Jakobs-Platz 2 D-86316 Friedberg Telefon +49 821 – 609696 Telefax +49 821 – 607279 Postfach 1216
Internet: www.first-class-tools.com Mail: info@hansjoerg-fritsche.de USt.-ID-Nr. DE 127221862 St.-Nr. 102218 50403

Outil de formage – VAGUES

FW – KW

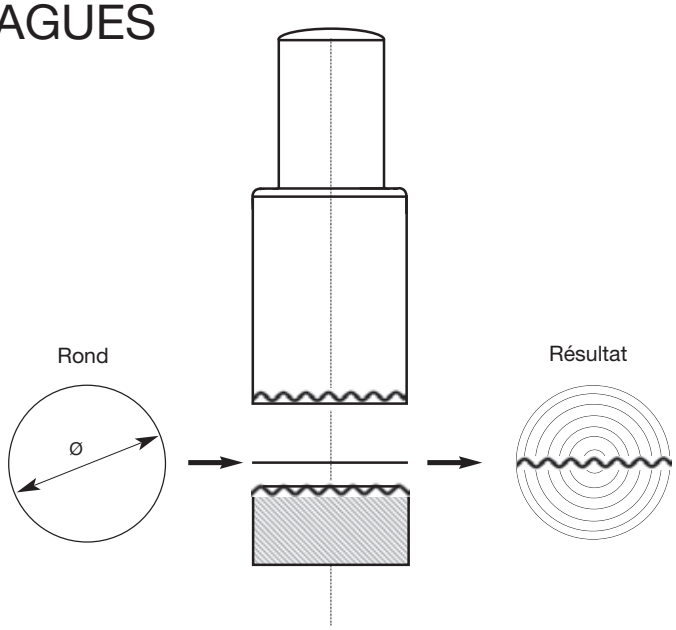

FW - KW	7	Vagues	ø 18
FW - KW	9	Vagues	ø 14
FW - KW	7	Vagues	ø 22
FW - KW	9	Vagues	ø 22
FW - KW	11	Vagues	ø 22
FW - KW	15	Vagues	ø 22
FW - KW	9	Vagues	ø 28
FW - KW	19	Vagues	ø 28
FW - KW	11	Vagues	ø 34
FW - KW	23	Vagues	ø 34

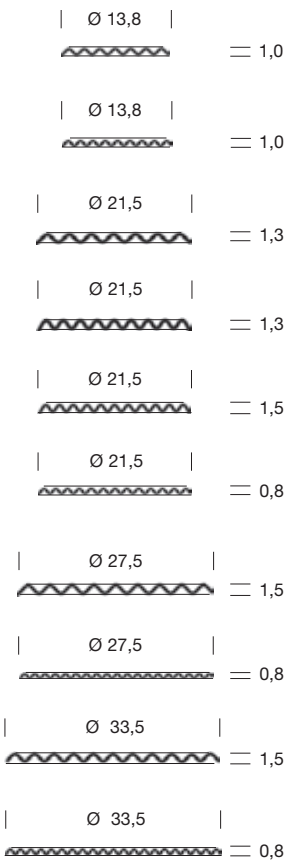

Epaisseur maximum du la matériau 0,5 mm. Toutes les cotes sont en mm!

Ces outils sont toujours à utiliser en combinaison avec les découpoirs,
les outils de centrage et de formage A, Z & F.

HANSJÖRG FRITSCHE
Orfèvre

St. Jakobs-Platz 2 D-86316 Friedberg Telefon +49 821 – 60 96 96 Telefax +49 821 – 60 72 79 Postfach 12 16
Internet: www.first-class-tools.com Mail: info@hansjoerg-fritsche.de USt.-ID-Nr. DE 127 221 862 St.-Nr. 102 218 50403

Outil de formage – VAGUES

FW – KW K
FW – KW R

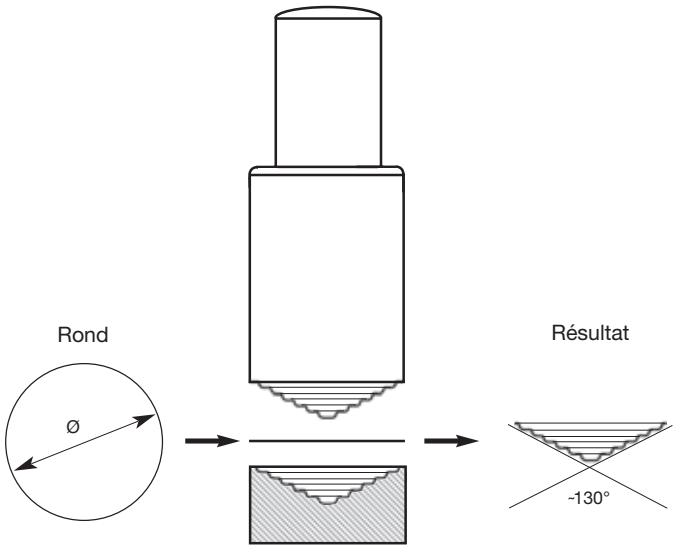

FW - KWK	T 9	ø 14
FW - KWK	T 11	ø 24
FW - KWK	T 13	ø 28
FW - KWK	W 7	ø 28
FW - KWK	W 11	ø 22

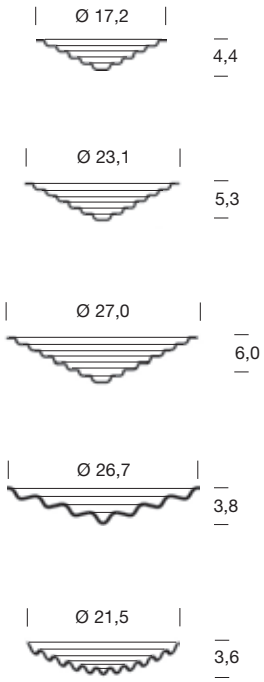

Epaisseur maximum du la matériau 0,5 mm. Toutes les cotes sont en mm!

Ces outils sont toujours à utiliser en combinaison avec les découpoirs,
les outils de centrage et de formage A, Z & F.

HANSJÖRG FRITSCHE
Orfèvre

St. Jakobs-Platz 2 D-86316 Friedberg Telefon +49 821 – 60 96 96 Telefax +49 821 – 60 72 79 Postfach 12 16
Internet: www.first-class-tools.com Mail: info@hansjoerg-fritsche.de USt.-ID-Nr. DE 127 221 862 St.-Nr. 102 218 50403

Outil de formage – PALET CAOUTCHOUC SPECIAL

FW – P SK

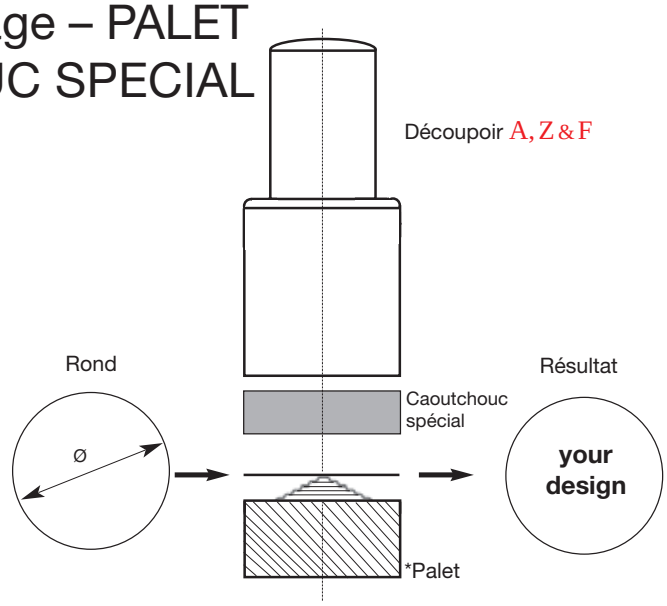

Pour tous les outils de formage:
Poser la partie inférieure dans l'outil A,Z&F...

Un bon coup de marteau. Et voilà la forme souhaitée.

Epaisseur maximum du la matériau 0,5 mm. Toutes les cotes sont en mm!

Ces outils sont toujours à utiliser en combinaison avec les découpoirs, les outils de centrage et de formage A, Z & F.

HANSJÖRG FRITSCHE
Orfèvre

St. Jakobs-Platz 2 D-86316 Friedberg Telefon +49 821 – 60 96 96 Telefax +49 821 – 60 72 79 Postfach 12 16
Internet: www.first-class-tools.com Mail: info@hansjoerg-fritsche.de USt.-ID-Nr. DE 127 221 862 St.-Nr. 102 218 50403

Outil de formage – VAGUES

FW – R + KS

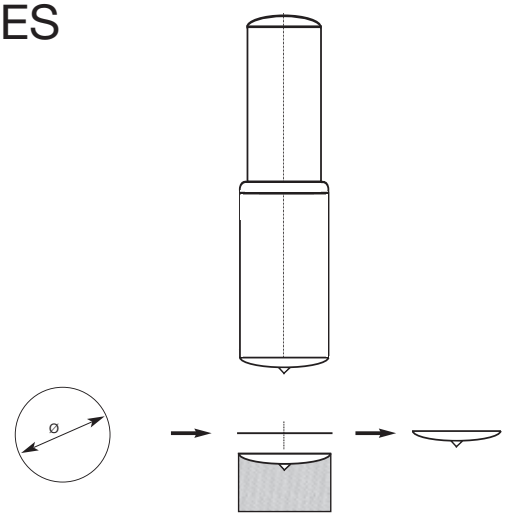

FW - R + KS	ø 8
FW - R + KS	ø 9
FW - R + KS	ø 10
FW - R + KS	ø 11
FW - R + KS	ø 12
FW - R + KS	ø 13

HANSJÖRG FRITSCHE
Gold- und Silberschmied

St. Jakobs-Platz 2 D-86316 Friedberg Telefon 0821 – 609696 Telefax 0821 – 607279 Postfach 1216
Internet: www.hansjoerg-fritsche.de Mail: info@hansjoerg-fritsche.de USt.-ID-Nr. DE 127221862 St.-Nr. 102218 50403

Special – Earring Findings in six different sizes – handmade – with FW – R + KS

1. Punching and forming with a central punch point – in order to drill exactly - from Ø 8,0mm til Ø 13,0mm
2. Produce a spacer ring – 1,0mm sheed metal thickness – (inside – Ø drill, outside – Ø punch) Look at A, Z & F www.first-class-tools.com manufacture of a flat ring
3. Earring findings – from the store – with the spacer ring www.siro-lasertec.de
4. After that weld the crowning blank already polished with the earring finding and spacer ring www.siro-lasertec.de

Save time, material and money!

Material thickness up to 0.5 mm. All dimensions specified in mm.

HANSJÖRG FRITSCHE
Gold- und Silberschmied

St. Jakobs-Platz 2 D-86316 Friedberg Telefon 0821 – 609696 Telefax 0821 – 607279 Postfach 1216
Internet: www.hansjoerg-fritsche.de Mail: info@hansjoerg-fritsche.de USt.-ID-Nr. DE 127221862 St.-Nr. 102218 50403

FRITSCHE –AP–

Plaque de travail

La plaque de travail Fritsche est la condition préalable à l'obtention des résultats les meilleurs lorsqu'on travaille avec les outils de centrage et de formage ou les découpoirs A,Z&F. Plaque en acierâ outils de haute qualité, trempée et rectifiée.

Un support en bois de hêtre fait main, permet d'obtenir la combinaison parfaite.

N'oubliez pas que la plaque de travail doit toujours être recouverte d'un mince film d'huile.

Un outil bien entretenu vous accompagnera toute votre vie!

Désignation:	Référence:	Matériau:	Dimensions:
Plaque de travail	AP 30304	Acier â outils / Cadre en hêtre	300 x 300 x 40 mm
Plaque de travail	AP 20154	Acier â outils / Cadre en hêtre	250 x 250 x 40 mm
Plaque de travail	AP 20154	Acier â outils / Cadre en hêtre	200 x 200 x 40 mm

*) autres bois disponibles

HANSJÖRG FRITSCHE
Orfèvre

St. Jakobs-Platz 2 D-86316 Friedberg Telefon +49 821 – 609696 Telefax +49 821 – 607279 Postfach 1216
Internet: www.first-class-tools.com Mail: info@hansjoerg-fritsche.de USt.-ID-Nr. DE 127221862 St.-Nr. 102218 50403

FRITSCHE – PROFIL – ZIEHWERKZEUG

Mit dem FRITSCHE – PROFIL – ZIEHWERKZEUG fertigen Sie Ihr eigenes Profil, exakt nach Ihren Vorstellungen

Das Profil einarbeiten durch Feilen, Schleifen oder Fräsen…
Je feiner die Oberfläche, desto besser das Ergebnis nach dem Ziehen.

Beispiel

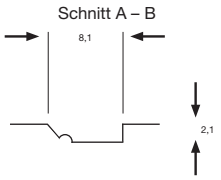

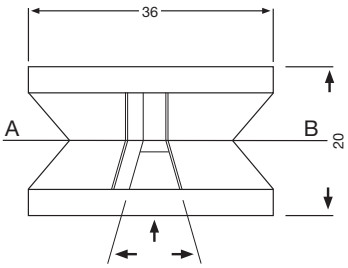

Konisch erweitern ab der Mitte hin zum Einzug

Materialvorbereitung

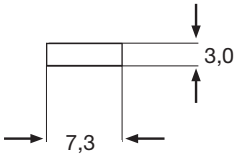

Für Ergebnisse!

> FRITSCHE – ZIEHEISEN – EINSTELLUNG <

HANSJÖRG FRITSCHE
Gold- und Silberschmied

St. Jakobs-Platz 2 D-86316 Friedberg Telefon 0821 – 609696 Telefax 0821 – 607279 Postfach 1216
Internet: www.hansjoerg-fritsche.de Mail: info@hansjoerg-fritsche.de USt.-ID-Nr. DE 127221862 St.-Nr. 102218 50403

FRITSCHE – ZIEHEISEN – EINSTELLUNG

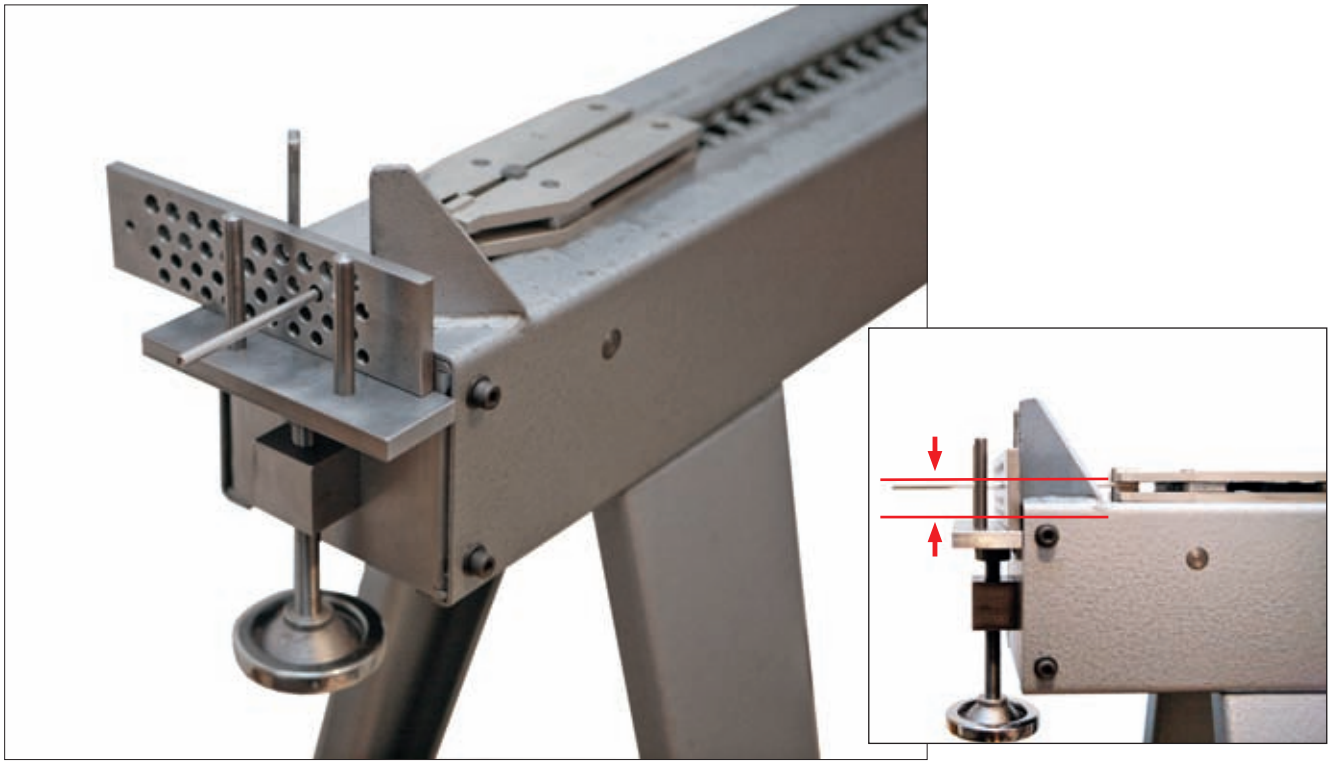

Für Ergebnisse!

> FRITSCHE – ZIEHEISEN – EINSTELLUNG <

HANSJÖRG FRITSCHE
Gold- und Silberschmied

St. Jakobs-Platz 2 D-86316 Friedberg Telefon 0821 – 609696 Telefax 0821 – 607279 Postfach 1216
Internet: www.hansjoerg-fritsche.de Mail: info@hansjoerg-fritsche.de USt.-ID-Nr. DE 127221862 St.-Nr. 102218 50403

FRITSCHE – ZIEHEISEN – EINSTELLUNG

Bestell- und Einbauanleitung

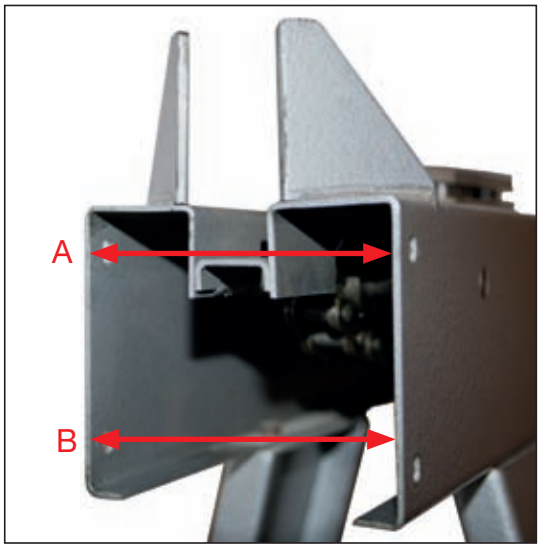

Das vorhandene Teil ist entfernt.
Vor dem Einbau zur Kontrolle das Innenmaß bei A + B nehmen.
Bitte beide Maße bei einer Bestellung mit angeben!

Einbau der
FRITSCHE - ZIEHEISEN - EINSTELLUNG

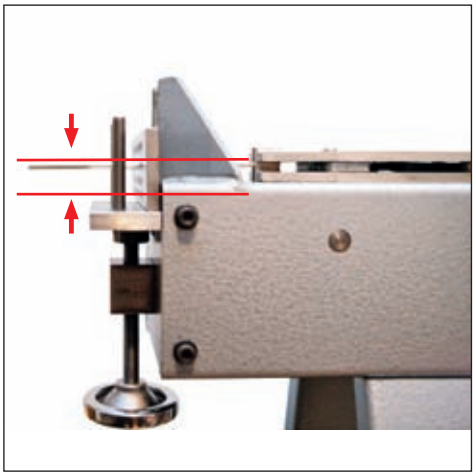

Kontrolle der Parallelität
Für perfekte Ziehergebnisse!

HANSJÖRG FRITSCHE
Gold- und Silberschmied

St. Jakobs-Platz 2 D-86316 Friedberg Telefon 0821 – 609696 Telefax 0821 – 607279 Postfach 1216
Internet: www.hansjoerg-fritsche.de Mail: info@hansjoerg-fritsche.de USt.-ID-Nr. DE 127221862 St.-Nr. 102218 50403